No.	Specification	Unit	Q'ty	No.	Specification	Unit	Q'ty
1	M8 A编码孔型胶芯长体带倒角 黑色	pc	1	9	M8螺纹式主体，组装式直式铜外壳	pc	1
2	M8螺纹式螺母螺钉,母头金属焊线组装式铜外壳	pc	1	10	M8金属组装式屏蔽环黄铜,银色	pc	1
3	M8 母胶芯对插防水垫片,硅橡胶φ7×φ5.5×0.5黑色	pc	1	11	M丁腈橡胶φ8*φ6*1黑色	pc	1
4	M8金属组装式波形垫片锰钢,银白色	pc	1	12	M8金属组装式防水胶塞 硅橡胶PG7,黑色	pc	1
5	M8螺纹式,金属组装式主体连接螺帽	pc	1	13	M8金属组装式尾爪,白色	pc	1
6	丁腈橡胶φ10*φ7*1.5黑色	pc	1	14	M8螺纹式尾部锁线螺母,铜外壳	pc	1
7	M8,金属焊线组装式母头转接壳体铜外壳	pc	1				
8	焊线式母针直针	pc	3~8				

芯位排布

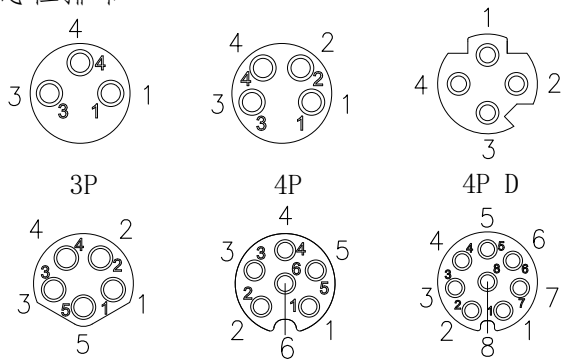

连接方式:	螺纹连接	外壳材料:	铜，镀镍
接线方式:	焊线	接触体材料:	铜，镀金
污染等级:	3	绝缘体材料:	增强尼龙，黑色
温度范围:	−40°C ~ +80°C	密封材料:	橡胶,黑色
防护等级:	IP67		
插拔周期:	≥500		

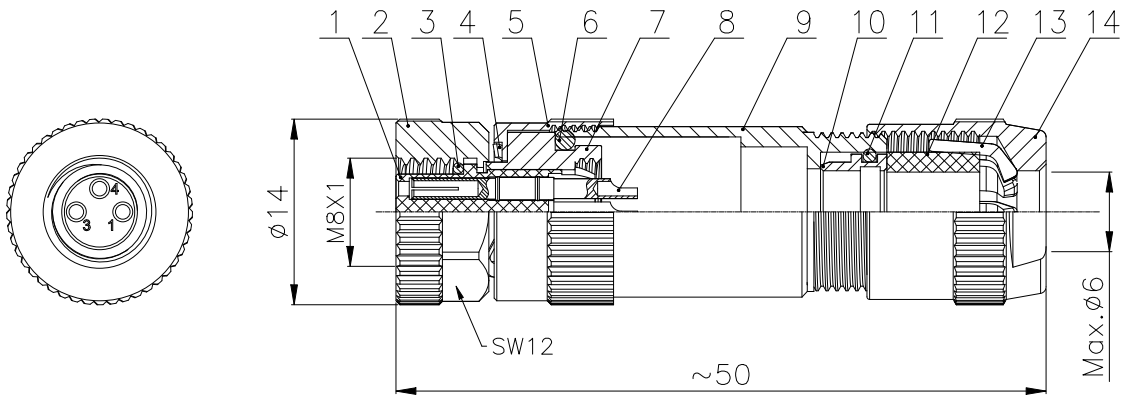

芯数	3	4	4D	5B	6	8
额定电流/电压	3A/60V	3A/60V	4A/60V	3A/30V	1.5A/30V	1.5A/30V
额定脉冲电压	1500V	1500V	1500V	800V	800V	800V
绝缘阻抗（MΩ）	≥100	≥100	≥100	≥100	≥100	≥100
接触阻抗（MΩ）	≤ 5	≤ 5	≤ 5	≤ 5	≤ 5	≤ 5

GENERAL TOLERANCE (UNLESS SPECIFIED)	绘图 DWN	W.M 2024.11.19			
≤10 ±0.1 <10~≤20 ±0.2 <20~≤50 ±0.5 Angle ±1°	确认 CHK				
	核准 APVD			品名 TITLE	M8 直式孔型金属组装插头 焊线式 PG7出线孔
视 角 THIRD ANGLE	单位 UNIT	MM	版本 REV A	品号 PART NO	
	尺寸 SIZE	A4	页码 SHEET 1 OF 1	型号 DRAWING NO	M8XXXFBSFWSC406002

表单编号：QR-21-020 版本 A1