成型模具		
模具编号	模具名称	模具规格描述
MJ-003	M12 T型（外）	M12 T型转接头外模
MJ-004	M12 T型（内）	M12 T型转接头内模

版本	变更编号	变更内容描述	变更日期
A0	--	首次发行	2025.08.22

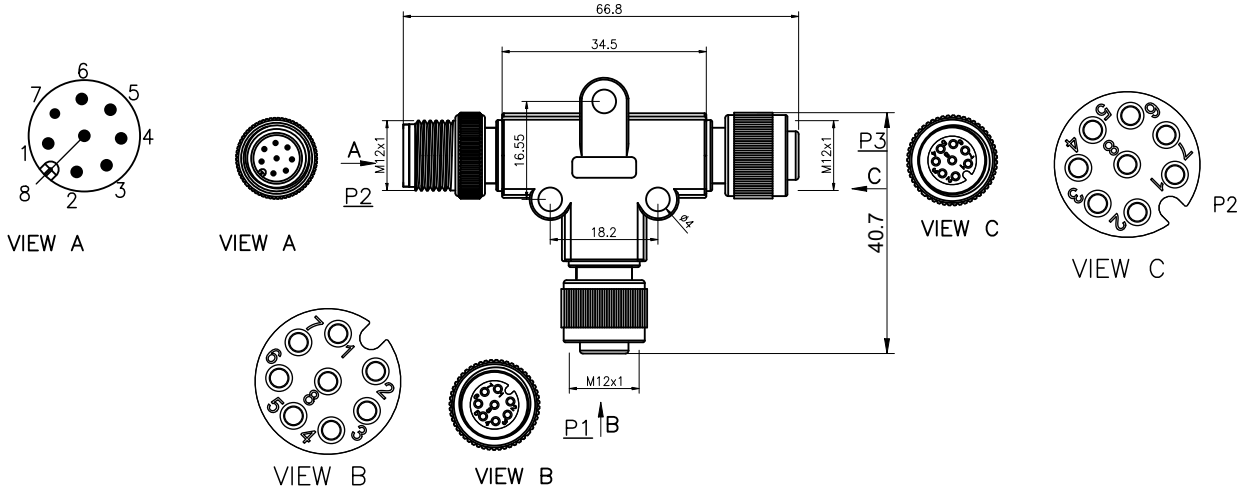

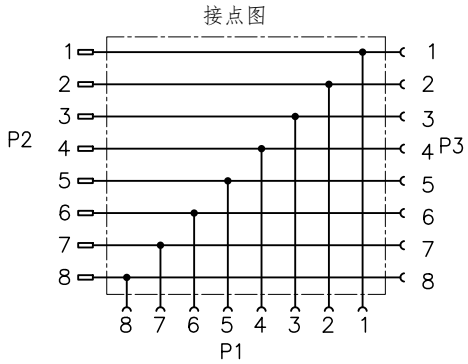

插头技术要求	
连接方式	螺纹连接
接线方式	焊接
温度范围	-25°C~+80°C
污染程度	3
防护等级	IP67(紧锁状态)
接插次数	≥500
额定电压	30V AC/DC
额定电流	2A
接触电阻	≤5 mΩ
绝缘电阻	≥100 MΩ
质量标准	IPC-A-620

产品电气测试参数要求	
高压测试	DC 300V / 0.01S
绝缘阻抗	10MΩ MIN
导体阻抗	3Ω MAX
短断路测试	100% 测试

生产注意事项
1. 中性包胶无LOGO

Pin Assignment 接线定义			
P1	Wire Color 线性颜色	P2	P3
1	White 白	1	1
2	Brown 棕	2	2
3	Green 绿	3	3
4	Yellow 黄	4	4
5	Grey 灰	5	5
6	Pink 粉	6	6
7	Blue 蓝	7	7
8	Red 红	8	8

No.	Specification	Unit	Q'ty
4	CAZN M12针型插头半成品 8芯: M12-P8A-SFC	pc	1
3	UL 1007 22AWG 黑色L=28mm，一端3mm上锡，一端2mm上锡（具体颜色见接线定义）	pc	16
2	M12 T型 包胶成型 黑色PVC	pc	1
1	CAZN M12孔型带倒角插头半成品 8芯: M12-S8A-SFC	pc	2

GENERAL TOLERANCE (UNLESS SPECIFIED)	绘图 DWN	李 平 2025.08.22			
X. ±0.50 X.X ±0.30 X.XX ±0.20 X.XXX ±0.15 ANGEL ±3°	确认 CHK				
	核准 APVD			品名 TITLE	T3PM12AF82MF02
视 角 THIRD ANGLE	单位 UNIT	MM	版本 REV A0	品号 PART NO	
	尺寸 SIZE	A4	页码 SHEET 1 OF 1	型号 DRAWING NO	

客户名称		客户料号		客户确认		业务确认	

声明：请贵司在2个工作日内确认并回传图纸，过期未回传的，默认为贵司已确认合格

RoHS

表单编号：QR-21-020 版本 A1