成型模具		
模具编号	模具名称	模具规格描述
MJ-003	M12 T型（外）	M12 T型转接头外模
MJ-004	M12 T型（内）	M12 T型转接头内模

版本	变更编号	变更内容描述	变更日期
A0	--	首次发行	2025.08.21

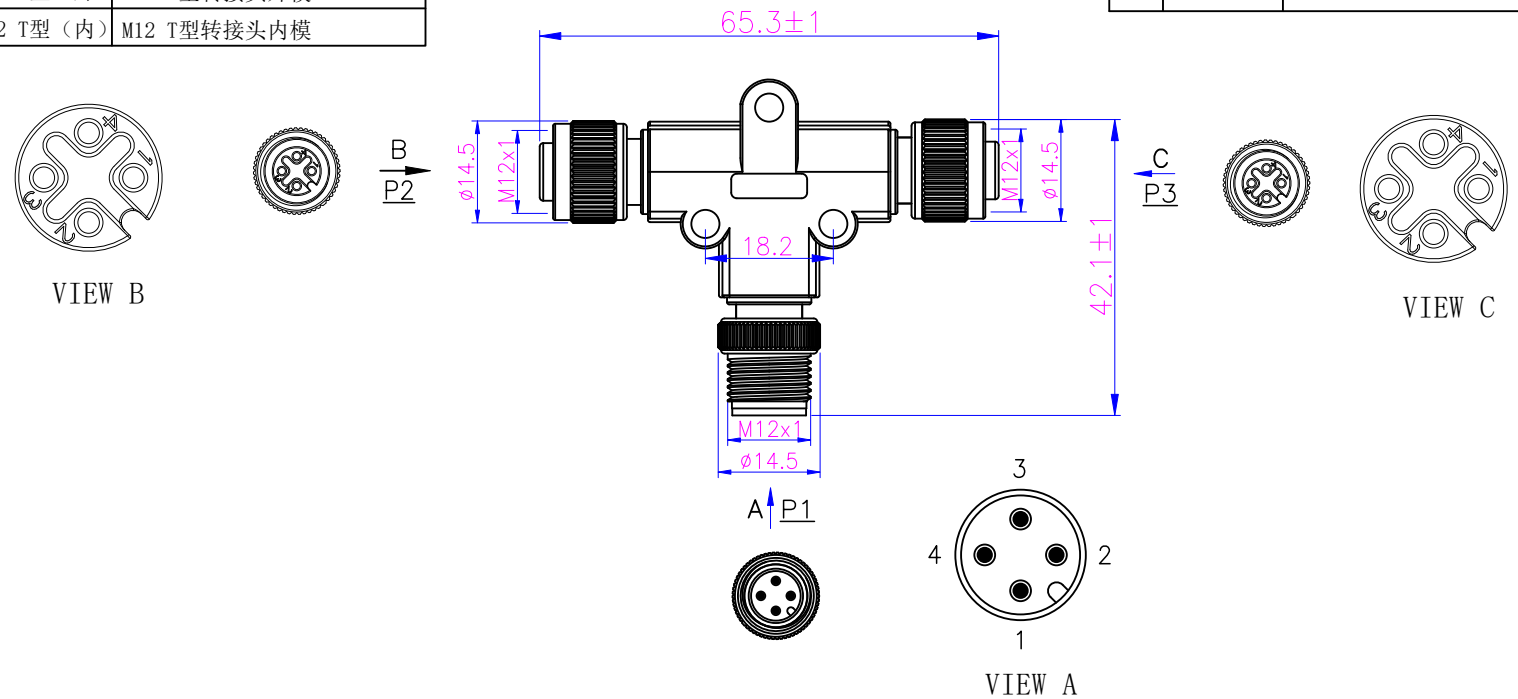

插头技术要求	
连接方式	螺纹连接
接线方式	焊接
温度范围	-25℃~+80℃
污染程度	3
防护等级	IP67(紧锁状态)
接插次数	≥500
额定电压	250V AC/DC
额定电流	4A
接触电阻	≤5 mΩ
绝缘电阻	≥100 MΩ
质量标准	IPC-A-620

产品电气测试参数要求	
高压测试	DC 300V / 0.01S
绝缘阻抗	10MΩ MIN
导体阻抗	3Ω MAX
短断路测试	100% 测试

生产注意事项
1. 成型无LOGO.

Wire Diagram
接线定义

P1	Wire Color 线的颜色	P2	P3
1	Brown 棕	1	1
2	White 白	2	2
3	Blue 蓝	3	3
4	Black 黑	4	4

No.	Specification	Unit	Q'ty
4	M12螺纹成型式,长体带倒角胶芯孔型插头半成品,4芯 A编码,黄铜常规螺母: M12-S4A-SFC	pc	2
3	UL 1007 22AWG L=28mm，一端3mm上锡，一端2mm上锡（具体颜色见接线定义）	pc	8
2	M12包胶成型 黑色PVC	pc	1
1	M12螺纹成型式,长体胶芯针型插头半成品,4芯 A编码,黄铜常规螺母: M12-P4A-SFC	pc	1

GENERAL TOLERANCE (UNLESS SPECIFIED)	绘图 DWN	周子翔			
X. ±0.50 X.X ±0.30 X.XX ±0.20 X.XXX ±0.15 ANGEL ±3°	确认 CHK				
	核准 APVD			品名 TITLE	T3PM12AM42F402
视 角 THIRD ANGLE	单位 UNIT	MM	版本 REV	A0	品号 PART NO
	尺寸 SIZE	A4	页码 SHEET	1 OF 1	型号 DRAWING NO

客户名称		客户料号		客户确认		业务确认	

声明：请贵司在2个工作日内确认并回传图纸，过期未回传的，默认为贵司已确认合格

RoHS